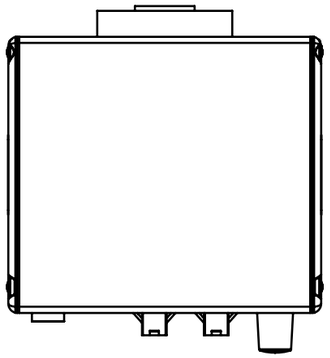

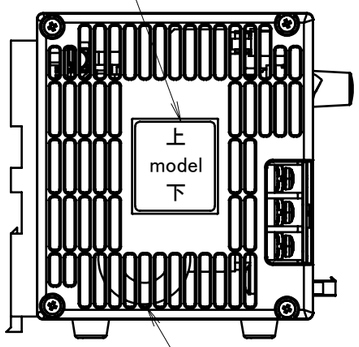

シリアルシール
Serial Label

通気孔
Air Vents

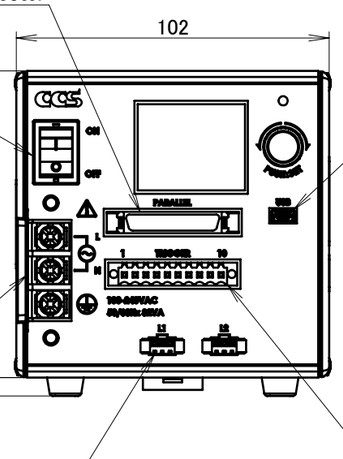

パラレル制御コネクタ
Parallel Control Connector

電源スイッチ
Power Switch

USBコネクタ
USB Connector

電源端子台
Power Terminal Block

トリガーコネクタ
Trigger Connector

出力コネクタ(SMP-03V-BC)
Output Connectors(SMP-03V-BC)

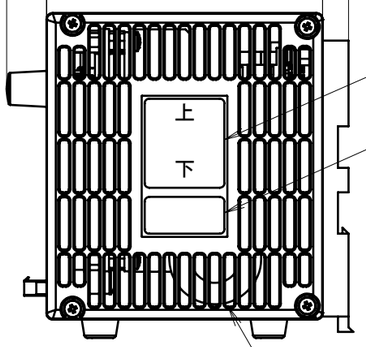

シリアルシール
Serial Label

KCラベル
KC Label
※<-NC>のみ貼付け
Attach only <-NC>

通気孔
Air Vents

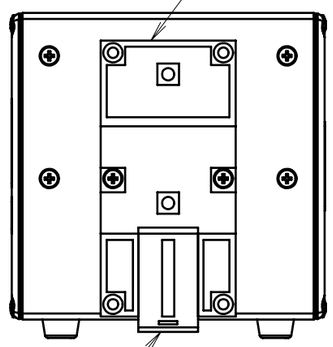

DINレールブラケット
DIN rail bracket

レバー
Lever

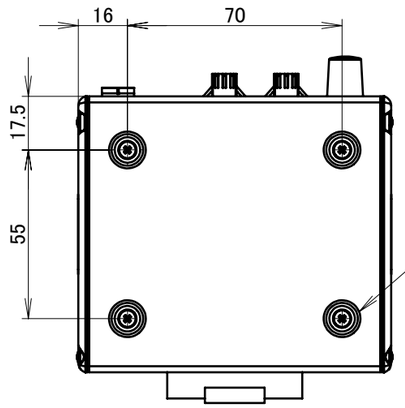

4×M3
底面固定用ネジ穴(挿入深さ8mm以下)
(ゴム脚取付穴と共用)
Bottom Installation Screws Holes(Insertion depth 8mm max.)
(The same holes are used to install rubber feet.)

製品コード_Product code	型式_Model
2001677	PD4-3024A-2-P
2001681	PD4-3024A-2-P-NC

電源入力_Power Input：AC100～240V 50/60Hz 82VA
電源出力_Power Output：DC24V 30W
質量_Weight：0.62kg以下_Max.

UNIT:mm

REVISION	DATE	DESCRIPTION	REVISED
000			

ISSUE DATE	SCALE	APPROVED	NAME
2024/12/06	1:2	H.TAKAGI	PD4-3024A-2-P***
	SHEET SIZE	CHECKED	DRAWING NAME
	A3	K.SAITO	共通外観図_outline
	PROJECTION	DESIGNED T.MATSUSHITA	DRAWING No. / REVISION / SHEET
		DRAWN T.MATSUSHITA	UA45095-G / 000 / 01/01

CCS Inc.